ELES, d.o.o. na podlagi izdanega pooblastila osebama Sašo Lorenčič, dipl. inž. el. in Damjan Berghaus Majnik, univ. dipl. inž. el., zaposlenima pri ELEKTRO MARIBOR, d.d., in na osnovi 139. člena Zakona o oskrbi z električno energijo (Ur.l. RS, št. 172/21), 42. člena Zakona o spodbujanju rabe obnovljivih virov energije (Ur.l. RS, št. 121/21 in 189/21) ter na osnovi vloge za objekt *POSLOVNI OBJEKT S SAMOOSKRBO*, MSE KC OREHOVA VAS - HOTINJA VAS, ki jo je v imenu imetnika soglasja OBČINA HOČE - SLIVNICA, POHORSKA CESTA 15, 2311 HOČE podal pooblaščenec ADESCO D.O.O., STARI TRG 35, 3320 VELENJE v postopku izdaje soglasja za priključitev na distribucijski sistem naprave za skupnostno samooskrbo, izdaja naslednje

SOGLASJE ZA PRIKLJUČITEV št.: 1506381 (3805-477/2024-4) naprave za skupnostno samooskrbo

K:20-4/6

Imetniku soglasja OBČINA HOČE - SLIVNICA, POHORSKA CESTA 15, 2311 HOČE se izda soglasje za priključitev naprave MSE KC OREHOVA VAS - HOTINJA VAS skupnostne samooskrbe MSE KC OREHOVA VAS - HOTINJA VAS, na parceli št. 54/2 (k.o. 707 - HOTINJA VAS) pod navedenimi pogoji.

Oznaka merilno-krmilne naprave	Številka merilnega mesta	GSRN MM
P2	8110809	383111580010060816

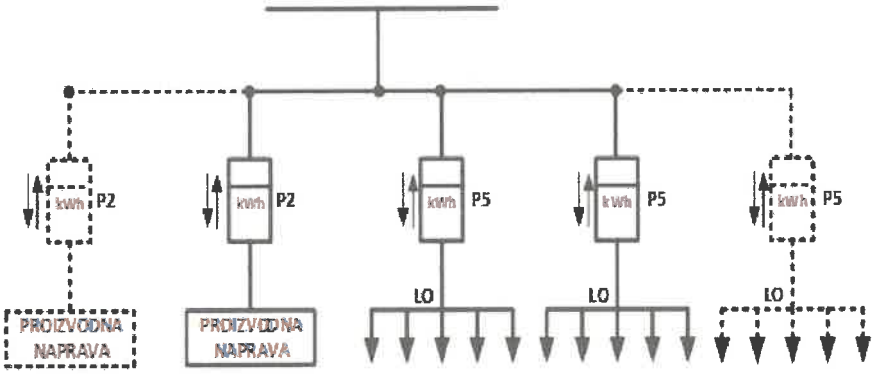

I. ELEKTROENERGETSKI POGOJI

A.) PROIZVODNJA

1. Številka merilnega mesta: 8110809
2. GSRN MM: 383111580010060816
3. Tipska priključna shema: PS.3B
4. **Priključna moč oddaje v omrežje: 12,32 kW**
5. Jakost omejevalca toka: 1 × 3 × 20 A
6. Način obratovanja: M - paralelno z DS - mešani (za svoje potrebe in oddajo)
7. Vrsta omejevalca toka NN izvoda: Varovalka

PROIZVODNJA ELEKTRIČNE ENERGIJE IZ ENERGIJE SONCA

1. Delovna moč fotonapetostnih modulov: 12,32 kW
2. Način namestitve fotonapetostnih modulov: Na objektu
3. Podatki o elektroenergijskem modulu:
   - Primarni vir energije: Sonce
   - Opis razsmernikov:

Število razsmernikov	Vrsta razsmernika	Naznačena moč (kVA)	Naznačena napetost (V)
1	Trifazni	17	400

B.) ODJEM (LASTNA RABA)

1. Številka merilnega mesta: 8110809
2. GSRN MM: 383111580010060816
3. Skupina končnih odjemalcev: Odjem na NN brez merjene moči
4. **Priključna moč pri odjemu iz distribucijskega sistema: 14 kW**
5. Jakost omejevalca toka: 1 × 3 × 20 A
6. Vrsta omejevalca toka NN izvoda: Varovalka

II. TEHNIČNI POGOJI

A.) PROIZVODNJA

1. Priključno mesto (mesto vključitve priključka na distribucijski sistem)

- Lokacija oz. mesto priključitve:
- Po potrebi zgraditi novi ustrezni NN priključek od obstoječe priključno merilne omarice NNRODJ V-PMO (HOTINJ.127) T0186 do nove priključno merilne omarice objekta elektrarne (Izgradnjo novega NN priključka uskladiti z OE slovenska Bistrica) tako, da bo v skladu s prilogo 4 tipizacija omrežnih priključkov uporabnikov sistema in NN priključnih omaric (SONDSEE **Ur.l. RS, št. 7/21**)

Mesto priključitve	Priključno merilna omarica NNRODJ V-PMO (HOTINJ.127) T0186
NN izvod	I-02 SMER GASILSKI DOM
TP	T-186 HOTINJA VAS 2

- Nazivna napetost: 0,4 kV
- Vrsta priključka: Trifazni
- Priključek je obstoječ.
- Distribucijski sistem v točki priključitve omogoča TN sistem ozemljitve.
- Napajanje z električno energijo bo izvedeno iz:

TP	T-186 HOTINJA VAS 2
SN izvod	J31 DV 20 KV PODOVA
RTP	RTP-16 RAČE 110/20 KV

- Kratkostična moč: 201,7 MVA
- Tripolni kratkostični tok s strani distribucijskega sistema: 5,8 kA
- Enopolni tok zemeljskega stika iz strani distribucijskega sistema: 170 A
- Avtomatski ponovni vklop - prva stopnja: 0,3 s
- Avtomatski ponovni vklop - druga stopnja: 30 s
- Ostali tehnični pogoji:
  - Tehnični pogoji na osnovi izvedene presoje vplivov motenj naprav na distribucijski sistem po 95. členu SONDSEE.

2. Tehnični pogoji za elektroenergijske module (naprave za skupnostno samooskrbo)

2.1. Proizvodnja električne energije iz energije sonca

Določba	Vrednost parametra
Tip elektroenergijskega modula (naprave za skupnostno samooskrbo)	A
Vrsta elektroenergijskega modula (naprave za skupnostno samooskrbo)	MPP
Število faz priključka	TRIFAZNI
Karakteristika delovne moči	D-1

- Elektroenergijski modul (naprava za skupnostno samooskrbo) tipa A mora biti opremljen z logičnim vmesnikom (vhodom), da se zagotavljanje izhodne delovne moči preneha v 5 sekundah po prejemu navodila na vhodu. Operativna uporaba vhoda se bo začela izvajati po vzpostavitvi sistema pri distribucijskem operaterju oziroma njegovem pooblaščenem izvajalcu naloge obratovanja distribucijskega sistema in izpolnitvi spodaj navedenih komunikacijskih zahtev.
- Elektroenergijski modul (naprava za skupnostno samooskrbo) mora izpolnjevati zahteve frekvenčne stabilnosti, skladno z zahtevami poglavja IX.1.1 iz Priloge 5, SONDSEE.
- Elektroenergijski modul (naprava za skupnostno samooskrbo) mora glede na tip izpolnjevati zahteve glede stabilnosti obratovanja, v odvisnosti od hitrosti spreminjanja frekvence (RoCoF), skladno z zahtevami iz poglavja IX.1.2, Priloge 5, SONDSEE.
- Elektroenergijski modul (naprava za skupnostno samooskrbo) mora izpolnjevati zahteve glede dopustnega zmanjšanja delovne moči iz največje izhodne delovne moči glede na padajočo frekvenco, skladno z zahtevami iz poglavja IX.1.6, Priloge 5, SONDSEE.
- Elektroenergijski modul (naprava za skupnostno samooskrbo) mora glede na tip izpolnjevati zahteve glede sposobnosti zagotavljanja obnovitve delovne moči po okvari skladno z zahtevami iz poglavja IX.1.9, Priloge 5, SONDSEE.
- Elektroenergijski modul (naprava za skupnostno samooskrbo) bo po obvestilu distribucijskega operaterja morala glede na tip izpolniti komunikacijske zahteve, skladno s poglavjem XIII.1-5, Priloge 5, SONDSEE. Distribucijski operater bo obvestil imetnika soglasja o obvezi za izpolnitev navedenih zahtev po izgradnji svojega sistema za izmenjavo obratovalnih podatkov o proizvodni napravi najmanj 3 mesece pred začetkom izmenjave teh podatkov.
- Elektroenergijski modul (naprava za skupnostno samooskrbo) mora glede na tip izpolniti zahteve glede delovanja sistemov posluževanja in prejema ukrepov na daljavo, skladno s poglavjem XIV.1-2, priloge 5, SONDSEE.
- Elektroenergijski modul (naprava za skupnostno samooskrbo) se lahko glede na tip ponovno vključi na sistem po nenamernem izklopu, ki je posledica motnje v omrežju (sistemu) in vgradnje sistemov za avtomatski ponovni vklop, če izpolni pogoje, določene v poglavju XV.1, Priloge 5, SONDSEE.

3. Ločilno mesto

- Lokacija: Omarica izmenične napetosti proizvodne naprave
- Nazivna napetost: 0,4 kV
- Ločilno mesto mora smiselno ustrezati vsem zahtevam iz poglavja VIII, Priloga 5, SONDSEE. Nahajati se mora med prevzemno predajnim mestom in napravo za skupnostno samooskrbo oziroma posameznimi elektroenergijskimi moduli ter hranilnikom električne energije. Merjenje parametrov omrežja (napetost, frekvenca napetosti, tok) se mora izvajati med prevzemno predajnim mestom (za števcem) in ločilnim mestom.
- Ločilno mesto mora biti opremljeno s preklopko in stikalom blokade ponovnega vklopa ločilnega mesta, s katerima lahko manipulira samo distribucijski operater. Zagotovljen mora biti ročni izklop stikala na ločilnem mestu in blokada ponovnega vklopa.
- Pri večjem številu elektroenergijskih modulov naprave za skupnostno samooskrbo, skupne delovne moči do vključno 30 kW, je dovoljena izvedba popolnoma porazdeljenega ločilnega mesta. Če je skupna moč vseh elektroenergijskih modulov naprave za skupnostno samooskrbo večja od 30 kW, je treba vgraditi dodatno (neporazdeljeno) zaščito na ločilno mesto, ki v primeru delovanja izključi vse elektroenergijske module te proizvodne naprave za skupnostno samooskrbo.
- Porazdeljenost ločilnega mesta glede na stikalo na katero delujejo zaščite: NE

Lokacija	Zahtevane zaščite	Shema Uf zaščit
Stikalo ločilnega mesta	Kratkostična, Napetostna, Pretokovna, Frekvenčna	UF-B

- Naprava za skupnostno samooskrbo oziroma posamezni elektroenergijski moduli morajo glede izvedbe posameznih zaščit izpolnjevati zahteve iz poglavij VIII.1.1 do VIII.4., Priloga 5, SONDSEE.
- Spremembe nastavitve zaščitnih naprav na ločilnem mestu lahko odobri samo pooblaščena oseba distribucijskega operaterja.
- Naprava za skupnostno samooskrbo oziroma posamezni elektroenergijski moduli morajo ustrezati zahtevam delovanja hitrega avtomatskega ponovnega vklopa v distribucijskem sistemu.

K:20-5/6

- Vsak izpad napetosti v javnem omrežju EES mora povzročiti zanesljiv izklop stikala na ločilnem mestu.
- Naprava za skupnostno samooskrbo oziroma posamezni elektroenergijski moduli se lahko po lastnem izklopu ponovno avtomatsko vključita v omrežje pod pogoji, določenimi v poglavju VIII.6, SONDSEE.
- Zaščita na ločilnem mestu in generatorska zaščita ne smeta omejevati vgradnje oziroma delovanja shunt stikala, ki ob zemeljskem stiku v SN omrežju za trenutek v RTP ozemlji fazo, na kateri je zemeljski stik.

Ostale zahteve za ločilno mesto:

- Če je na ločilnem mestu priključenih v omrežje več enofaznih naprav skupnostne samooskrbe hkrati, morajo biti čim bolj enakomerno razporejene po fazah. V nobenem primeru ne sme fazno neravnotežje v obratovanju presegati 3,7 kW (največja razlika delovne moči med posameznimi linijskimi vodniki). Moč enofaznega naprav skupnostne samooskrbe ne sme presegati 3,7 kW.
- To je predvsem treba upoštevati pri priključevanju vseh naprav skupnostne samooskrbe, ki uporabljajo enofazne razsmernike za povezavo z omrežjem. Največja dovoljena skupna delovna moč naprav skupnostne samooskrbe, ki vsebuje enofazne naprave skupnostne samooskrbe, ne sme presegati 11,1 kW.

4. Prevzemno predajno mesto (mesto oddaje električne energije v distribucijski sistem) - pogoji za vložnika

- Lokacija: V omarici v energetskem prostoru
- Nazivna napetost: 0,4 kV
- Merilne naprave:
  - Direktni trifazni dvosmerni števec delovne in jalove energije z notranjo uro razreda točnosti A za delovno energijo in 2 za jalovo energijo, z integrirano smerno zaščito in 2G/4G komunikacijskim vmesnikom
  - Priključno merilna omarica mora glede konstrukcije in tehničnih karakteristik, minimalnih dimenzij, uporabe in lokacije namestitve ustrezati zahtevam poglavja 6, Priloge 4 (Tipizacija omrežnih priključkov uporabnikov sistema in nizkonapetostnih priključnih omaric), SONDSEE. Pri tem mora biti za nizkonapetostne priključke v njo vgrajeno varovalčno podnožje, ustrezno izbrano glede na vrsto in presek priključka.
  - Stroške nakupa in namestitve zahtevane merilne in komunikacijske opreme ob prvi namestitvi na merilnem mestu in ob vsaki zamenjavi, ki je posledica zahteve imetnika soglasja, na podlagi katere obstoječa merilna oprema ne izpolnjuje več meroslovnih ali ostalih zahtev, plača imetnik soglasja distribucijskemu operaterju in so določeni v Ceniku drugih storitev, ki jih ELES, d.o.o. zaračunava uporabnikom sistema.

Namestitev in ožičenje merilne in komunikacijske opreme izvede distributer. Stroške plača imetnik soglasja distribucijskemu operaterju ELES, d.o.o. in so določeni v Ceniku drugih storitev, ki jih ELES, d.o.o. zaračunava uporabnikom sistema in se nahaja na spletni strani www.eles.si

B.) ODJEM (LASTNA RABA)

Mesto vključitve priključka lastne rabe v distribucijski sistem ter prevzemno predajno mesto sta isti kot za proizvodnjo, navedeno v poglavju II. TEHNIČNI POGOJI A.) PROIZVODNJA.

III. OSTALI POGOJI

- Vgrajene naprave v proizvodni napravi skupnostne samooskrbe morajo izpolnjevati pogoje smernic elektromagnetne združljivosti (EMC), za kar morajo imeti ustrezne certifikate.
- Uporabnik se bo v sistem skupnostne samooskrbe vključil na podlagi Zakona o spodbujanju rabe obnovljivih virov energije (Ur.l. RS, št. 121/21 in 189/21) (mesečni obračun).
- Kakovost električne energije, ki jo proizvodna naprava skupnostne samooskrbe oddaja v omrežje EES mora biti v skladu s SONDSEE, tako da obratovanje ostalih odjemalcev ali proizvajalcev na tem omrežju v nobenem primeru ni moteno, v nasprotnem primeru lahko distribucijski operater predpiše dodatne pogoje.
- Imetnik soglasja mora po dokončnosti tega soglasja z upravljavcem distribucijskega sistema skleniti pogodbo o priključitvi, v kateri bodo urejeni odnosi v zvezi s priključkom, plačilom omrežnine za priključno moč in izvedbe pregleda za priključitev na omrežje.

- Pred začetkom obratovanja mora imetnik soglasja skladno s Prilogo 5, SONDSEE in tipom proizvodne naprave pridobiti končno obvestilo o odobritvi obratovanja.
- Imetnik soglasja za priključitev mora pred začetkom odjema električne energije z izbranim dobaviteljem električne energije skleniti pogodbo o dobavi električne energije in z distribucijskim operaterjem pogodbo o uporabi distribucijskega sistema. Izbranega dobavitelja lahko po priključitvi uporabnik zamenja v skladu s predpisi za menjavo dobavitelja. Seznam dobaviteljev je objavljen na spletni strani ELES, d.o.o.. Primerjava stroškov dobave električne energije je mogoča na spletni strani Agencije za energijo. Uporabnik sistema, ki nima dostopa do spleta, lahko za uresničevanje pravic in obveznosti iz naslova sprememb na merilnem mestu, izbire dobavitelja elektrike s pomočjo seznama dobaviteljev elektrike, cenika omrežnine in prispevkov ter drugih storitev, izvajanje zasilne in nujne oskrbe ter v ostalih zadevah, pridobi informacije in si naroči vsebine ter dokumente, objavljene na spletu, po redni pošti na svoj naslov, in sicer tako, da kontaktira klicni center, ELEKTRO MARIBOR, d.d. na brezplačno telefonsko številko 080 2101 ali ELES, d.o.o. na brezplačno telefonsko številko 080 8188, med delovnim časom.
- Imetnik soglasja za priključitev mora po dokončnosti tega soglasja in pred priključitvijo poravnati stroške omrežnine za priključno moč (OPM), neposredne stroške priključevanja (NSP) in stroške namestitve merilnih naprav. Ti stroški bodo določeni na podlagi cenikov distribucijskega operaterja družbe ELES, d.o.o., dosegljivih na spletni strani www.eles.si/ceniki, ki bodo veljavni na dan sklenitve pogodbe o uporabi sistema, in pogojev iz tega soglasja za priključitev. Za določitev višine OPM se upošteva skupina končnih odjemalcev in priključna moč odjema iz distribucijskega omrežja oziroma jakost omejevalca toka. Za določitev višine NSP se upošteva vrsta priključka in nazivna napetost. Za določitev višine stroškov namestitve merilnih naprav se upošteva obseg merilnih naprav skladno s Prilogo 2 - Tipizacijo merilnih mest SONDSEE. Dokončna višina teh stroškov bo določena v predračunu, ki bo imetniku soglasja za priključitev posredovan po prejemu popolne vloge za priključitev in uporabo sistema in z izdajo pogodbe o uporabi sistema.
- Pred priključitvijo naprave skupnostne samooskrbe mora biti s strani upravljavca distribucijskega sistema izvršen pregled priključka glede izpolnjevanja tehničnih ter drugih pogojev, določenih v soglasju za priključitev in predložen merilni protokol preizkusov zaščitnih naprav.
- Sestavni del zaprosila za priključitev so tudi obratovalna navodila sestavljena skladno s SONDSEE.
- Za vsako spremembo elektroenergetskih ali tehničnih pogojev tega soglasja za priključitev mora imetnik soglasja vložiti vlogo za spremembo soglasja za priključitev in k vlogi priložiti potrebno dokumentacijo.
- V primeru, ko distribucijski operater ugotovi, da uporabnik s svojo proizvodnjo električne energije povzroča motnje (nemiren odjem električne energije) ostalim uporabnikom električne energije, si distribucijski operater pridržuje pravico naknadno predpisati dodatne pogoje, v katerih od uporabnika zahteva odpravo teh motenj.
- To soglasje za priključitev preneha veljati, če imetnik soglasja v dveh letih ne izpolni vseh zahtev iz tega soglasja. Na predlog imetnika soglasja, ki mora biti vložen najkasneje 30 dni pred potekom veljavnosti soglasja, se veljavnost tega soglasja za priključitev lahko podaljša največ dvakrat, vendar vsakič največ za eno leto.
- Na uporabnikove elektroenergetske naprave ni dovoljeno brez soglasja upravljalca priključevati elektroenergetskih naprav drugih uporabnikov.
- Zaradi priključitve uporabnikovega objekta na distribucijski sistem ne smejo biti prizadete pravice in pravne koristi tretjih oseb. Škodo, ki bi nastala zaradi kršitev pravic in pravnih koristi teh oseb, nosi uporabnik.
- V postopku izdaje tega soglasja posebni stroški niso nastali.

K:20-6/6

O b r a z l o ž i t e v

Pooblaščenec ADESCO D.O.O., STARI TRG 35, 3320 VELENJE je v imenu imetnika soglasja OBČINA HOČE - SLIVNICA, POHORSKA CESTA 15, 2311 HOČE dne 17. 7. 2024 z vlogo, ki smo jo zavedli pod št. V01597791 in je bila popolna z dnem 17. 7. 2024, zaprosil ELES, d.o.o. za izdajo soglasja za priključitev za potrebe skupnostne samooskrbe MSE KC OREHOVA VAS - HOTINJA VAS z elektroenergijskimi moduli za objekt POSLOVNI OBJEKT S SAMOOSKRBO, MSE KC OREHOVA VAS - HOTINJA VAS, na parceli št. 54/2 (k.o. 707 - HOTINJA VAS).

V postopku je bilo ugotovljeno, da je za priključitev elektrarne MSE KC OREHOVA VAS - HOTINJA VAS, na parceli št. 54/2 (k.o. 707 - HOTINJA VAS) s priključno močjo 12,32 kW za samooskrbo potrebno po potrebi zgraditi novi ustrezni NN priključek od obstoječe priključno merilne omarice NNRODJ V-PMO (HOTINJ.127) T0186 do nove priključno merilne omarice objekta elektrarne (Izgradnjo novega NN priključka uskladiti z OE Slovenska Bistrica) tako, da bo v skladu s prilogo 4 tipizacija omrežnih priključkov uporabnikov sistema in NN priključnih omaric (SONDSEE Ur.l. RS, št. 7/21) in izvesti meritve električne energije v skladu s Tipizacijo merilnih mest, urediti priključno in ločilno mesto za SE, ter urediti ustrezno zaščito ločilnega mesta v skladu SONDSEE.

ELES, d.o.o. ugotavlja, da je vložnik vlogi za izdajo soglasja za priključitev priložil vso potrebno dokumentacijo in dokazila, ki so pogoj za izdajo soglasja za priključitev.

ELES, d.o.o. je na podlagi dejstev, ugotovljenih v postopku, in v skladu s 139. členom Zakona o oskrbi z električno energijo (Ur.l. RS, št. 172/21), 42. členom Zakona o spodbujanju rabe obnovljivih virov energije (Ur.l. RS, št. 121/21, 189/21), Sistemskimi obratovalnimi navodili za distribucijski sistem električne energije (Ur.l. RS, št. 7/21, 41/22) ter Zakonom o splošnem upravnem postopku (Ur.l. RS št. 24/06 - uradno prečiščeno besedilo, 105/06, 126/07, 65/08, 08/10, 82/13, 175/20 in 3/22 - ZDeb) **odločil, kot je navedeno v izreku tega soglasja**.

Posebni stroški v postopku niso nastali.

POUK O PRAVNEM SREDSTVU:
Zoper to odločbo je dovoljena pritožba v 15 dneh od dneva vročitve na Agencijo za energijo, Strossmayerjeva ulica 30, 2000 Maribor. Pritožbo je potrebno vložiti na ELEKTRO MARIBOR, d.d., Vetrinjska ulica 2, p.p. 1244, 2000 Maribor, pisno ali ustno na zapisnik oziroma poslati priporočeno po pošti.

Dokument je ustvarjen in podpisan v elektronski obliki v informacijskem sistemu ELEKTRO MARIBOR d.d. V skladu z navedbami 65.b člena Uredbe o upravnem poslovanju lahko stranka zahteva izvirnik dokumenta na svoj elektronski naslov ali potrditev skladnosti kopije z izvirnikom. Pri tem uveljavljanje zahteve ne vpliva na pravni položaj oziroma tek roka, ki je začel teči z vročitvijo kopije.

Datum izdaje: **27. 8. 2024**

Postopek vodil/-a:
Sašo LORENČIČ, dipl. inž. el.
Dokument je elektronsko podpisan:

SAMOSTOJNI REFERENT ZA SOGLASJA (m/ž).
Podpisnik: SAŠO LORENČIČ
Čas podpisa: 27.08.2024 07:33
Izdajatelj: SIGEN-CA G2
Veljaven do: 07.12.2027 07:25
ID: 46238D5500000000057299563
Št. Dokumenta: 3805-477/2024-4

REPUBLIKA SLOVENIJA
23
NOSILEC JAVNEGA POOBLASTILA
ELES D.O.O., LJUBLJANA

Direktor ELES, d.o.o.:
mag. Aleksander Mervar
po pooblastilu:
Damjan BERGHAUS MAJNIK, univ. dipl. inž. el.
Dokument je elektronsko podpisan:

POMOČNIK DIREKTORJA PODROČJA DISTRIBUCIJE (m/ž).
Podpisnik: ANDREJ ROŠKAR
Čas podpisa: 28.08.2024 12:47
Izdajatelj: SIGEN-CA G2
Veljaven do: 07.04.2026 07:44
ID: 00C37EA685000000005725F440
Št. Dokumenta: 3805-477/2024-4

Vročiti:
2 × vložnikov pooblaščenec osebno po ZUP
1 × služba načrtovanja omrežja, standardizacijo in tipizacijo